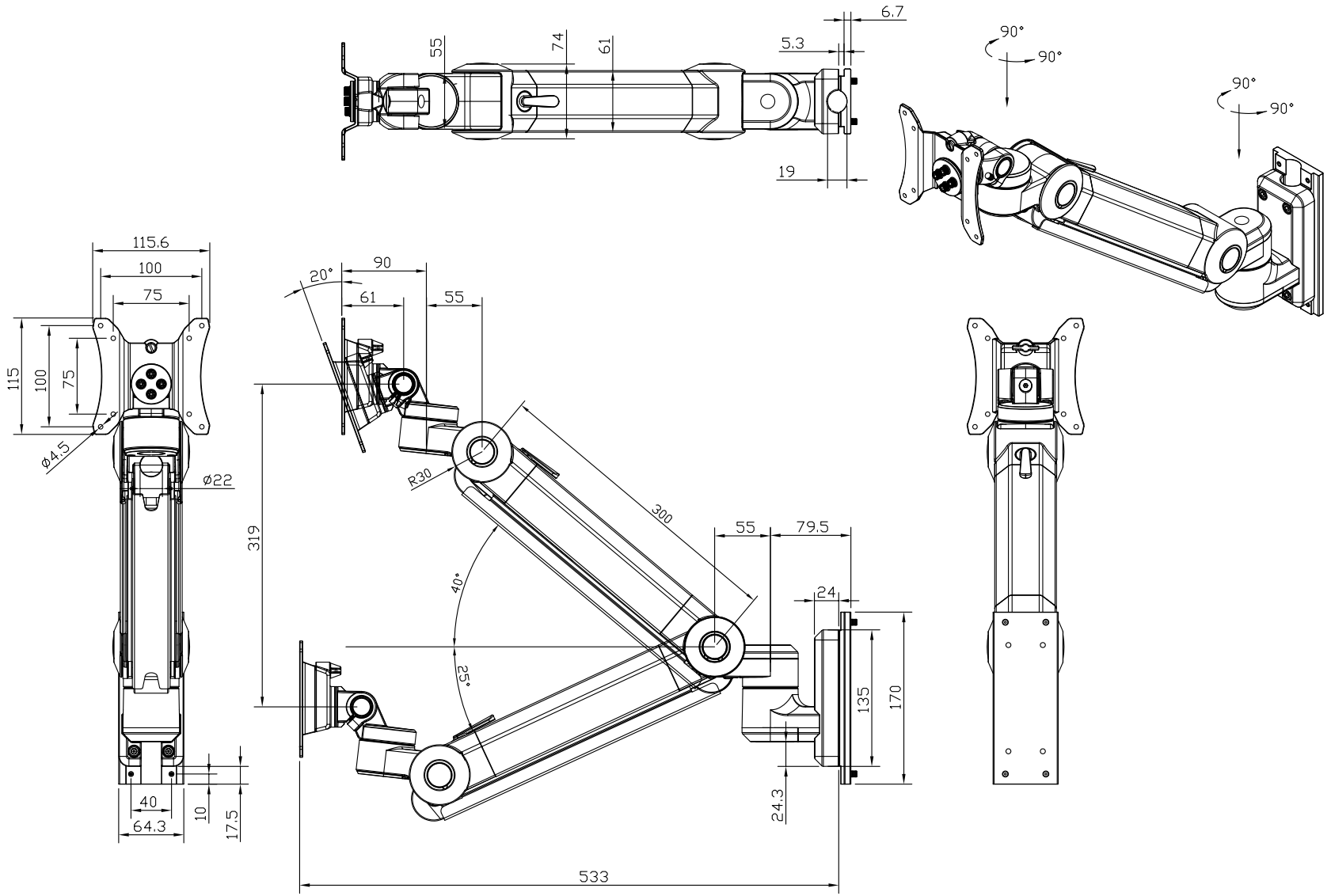

単位：m/m

シリーズ	HMシリーズ　ディスプレイアーム	耐荷重	～15Kg	商品名	HM－B8611
材質	アルミニウム合金	色調	ホワイト	日付	2015.11.13
色調	ホワイト	備考	HM－031　HM－031－450mm　専用	製造元	：Modernsolid
重量	4.3kg			国内総販売元	：Wintechno