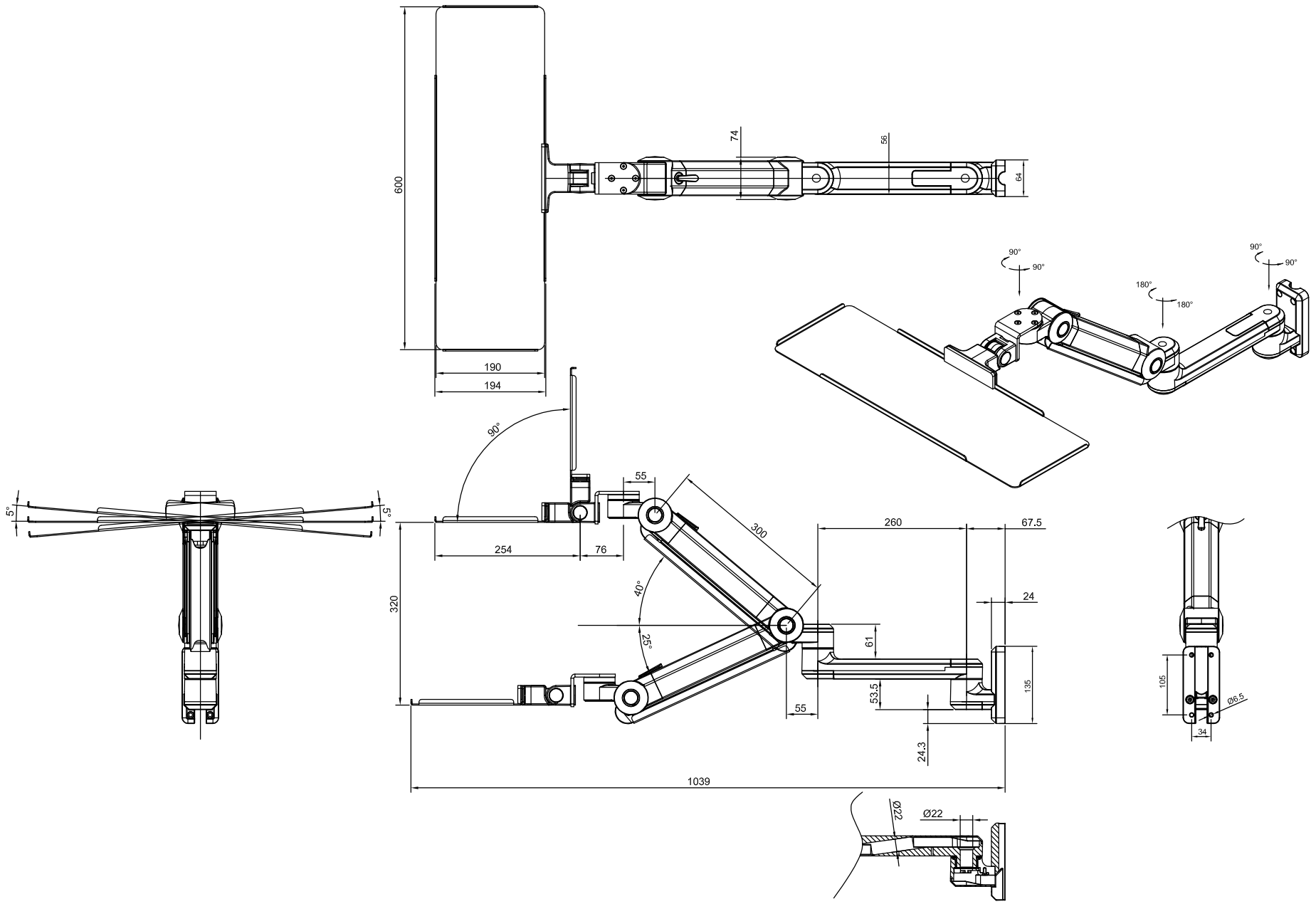

単位：m/m

シリーズ	HMシリーズ　キーボードアーム	耐荷重	～6Kg	商品名	HM－5627
材質	アルミニウム合金	色調	ホワイト	日付	2017.1.31
色調	ホワイト	備考	壁面取付	製造元	：Modernsolid
重量	7.24kg			国内総販売元	：Wintechno