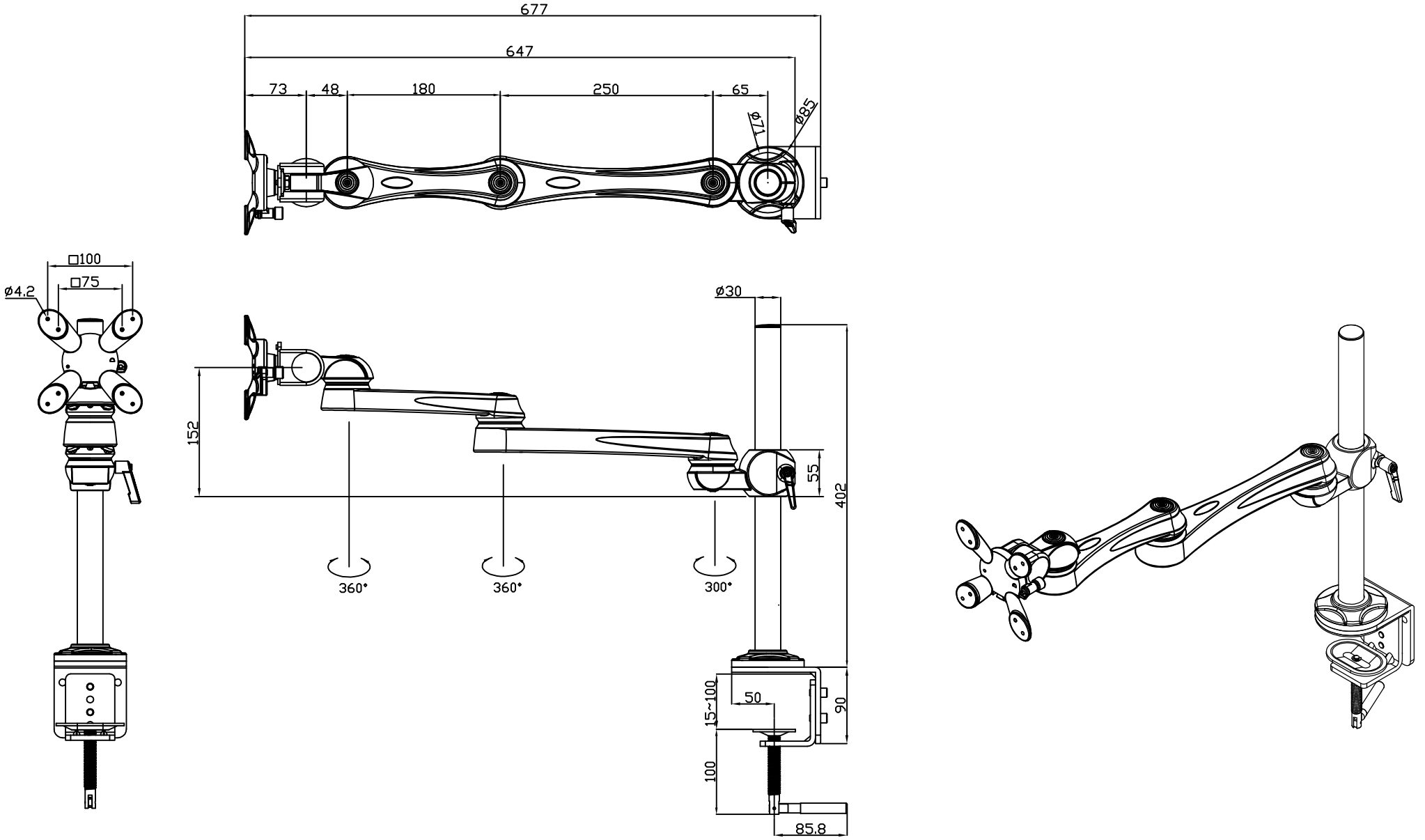

注：取り付けられた液晶モニタや支柱等の干渉により、実際の回転角度は制限されます。

単位：m/m

シリーズ	水平多関節アーム	色調	ホワイト	商品名	LA−51SC−1Q−WH
材質	アルミニウム合金	関節	5	日付	2017.02.03
設置方法	クランプ	耐荷重	～8Kg	製造元：MODERNSORID	
重量	4.7Kg	付属品	各種工具(設置・調整用)・モニタ取付用ネジ	国内総販売元：WINTECHNO	