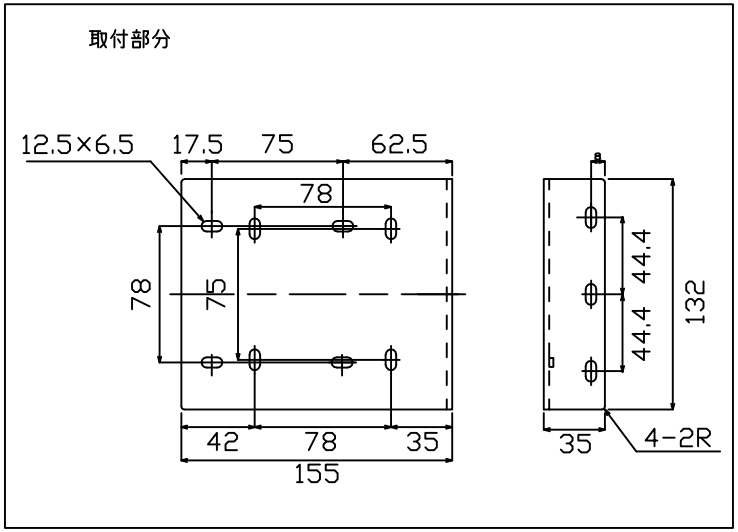

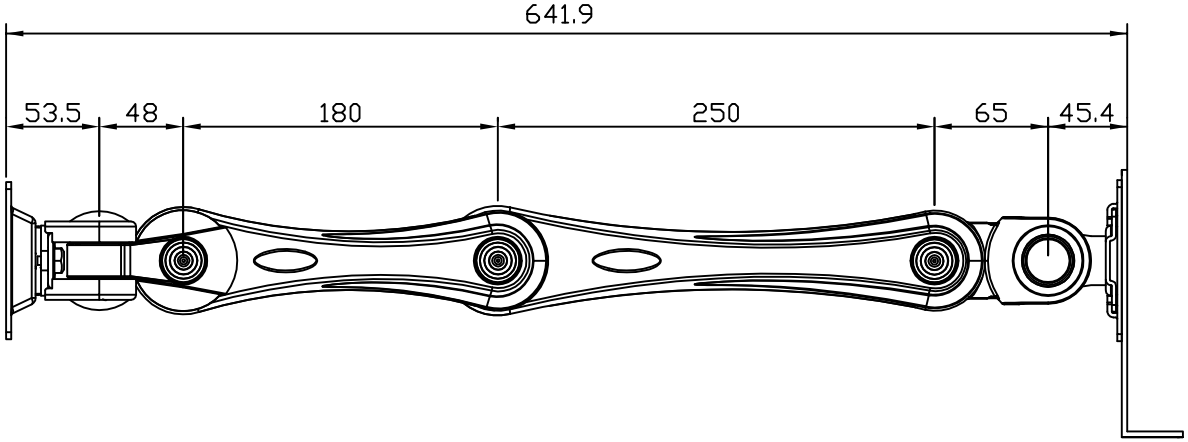

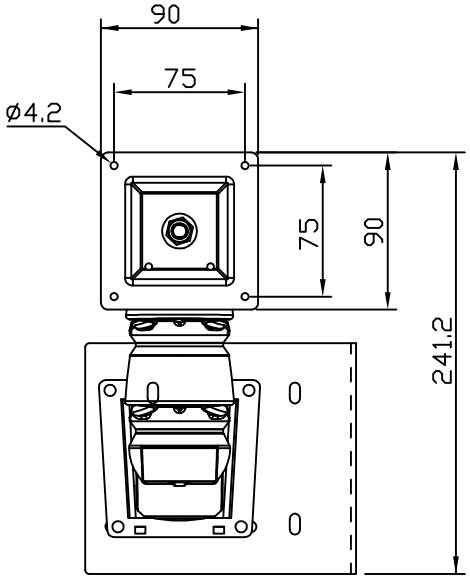

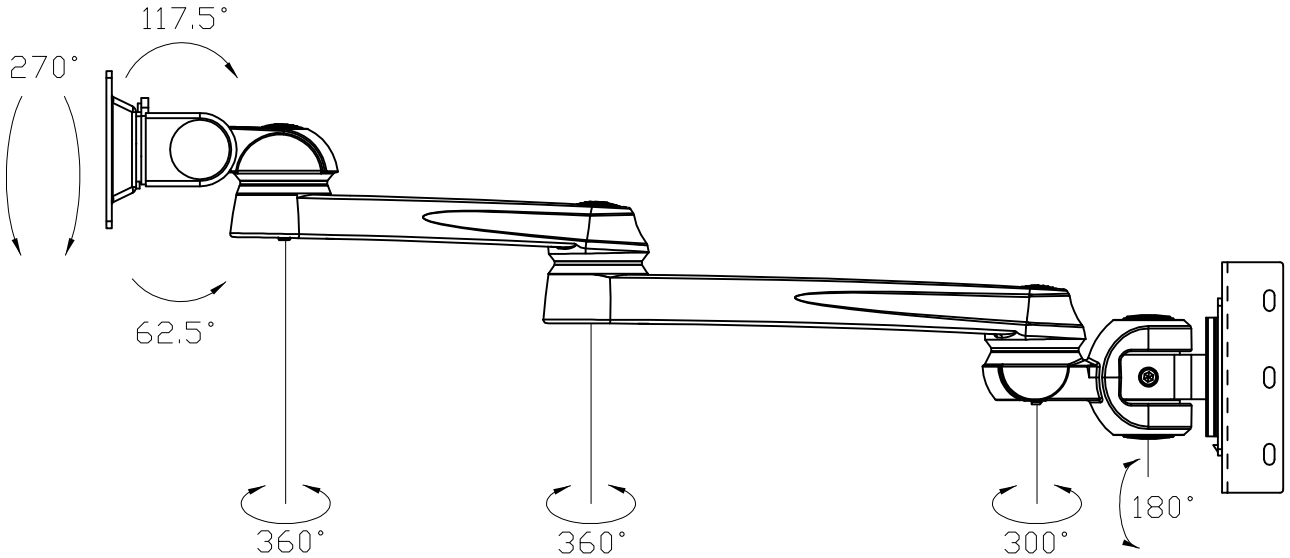

シリーズ	水平多関節アーム	色調	シルバー	商品名	LA−55BS−1
材質	アルミニウム合金、鉄	関節	6	単位	m/m
設置方法	EIAラック、スチールラック他取付	耐荷重	～6Kg	日付	2011.3.23
重量	3.4kg	備考	国内総販売元：株式会社ウィンテクノ　　製造元：MODERNSOLID（台湾）		