MODERNSOLID

医療向け高性能型モニターアーム HMシリーズ

専用レール取付用水平垂直多関節アーム

HM-A8621＋HM-031-450mm 【耐荷重：～8Kg】

（HM-001＋HM-051＋HM-A061＋HM-018）

HM-B8621＋HM-031-450mm 【耐荷重：～15Kg】

（HM-001＋HM-051＋HM-B061＋HM-018）

セット価格：**¥170,000**（税抜）

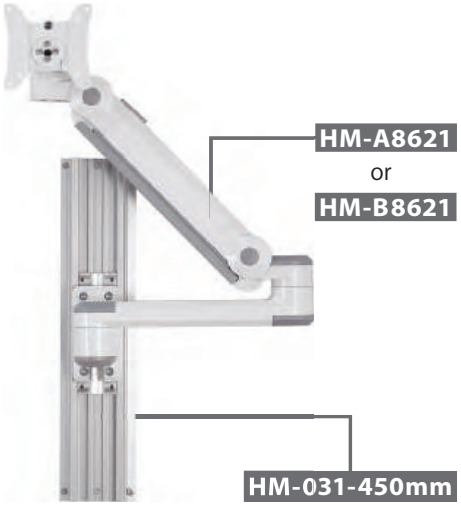

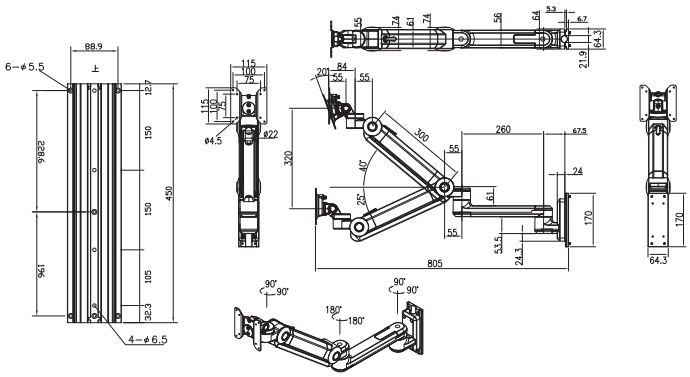

■取付事例

専用ハンドル

HM-093

定価：**¥16,000**（税抜）

JAN：4582158135958

※専用ハンドルは32インチに対応しておりません

内視鏡カート取付アーム（PC-06C）

垂直多関節アーム

LA-12FF

定価：**¥28,000**（税抜）

JAN：4582158136207

耐荷重 ~6Kg

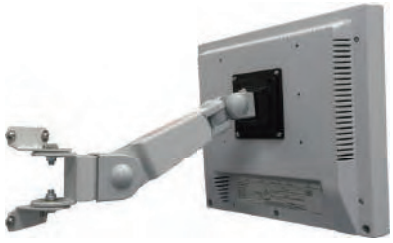

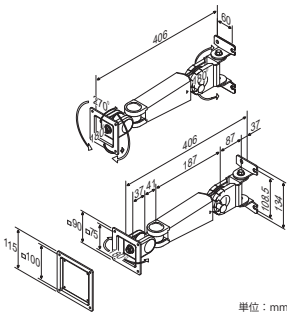

※ナット、取付ビスは添付しております。PC-450には対応しておりません。

商品の外観および仕様は、改良などのため予告なく変更することがあります。予めご了承ください。

●少量短納期でのご注文は、当社の通販サイトでも承っております。
●販売代理店および販売店舗のご案内も、当社ホームページにてご確認ください。

http://www.wintechno.co.jp
http://wintechno.jp/（通販）

国内総販売元
株式会社ウィンテクノ
〒110-0016 東京都台東区台東4-14-8 シモジン・パークビルアネックス2F
TEL.03-5818-0751 FAX.03-5818-0750
E-mail: wininfo@wintechno.co.jp

MODERNSOLID

内視鏡カート取付アーム

（PC-001、PC-002、PC-450、PC-06Cカート用）

水平垂直多関節アーム

各 **¥66,000**（税抜）

EA-151WD-FF JAN：4582158135897 耐荷重 1.5~4Kg

EA-151D-FF JAN：4582158135729 耐荷重 3~8Kg

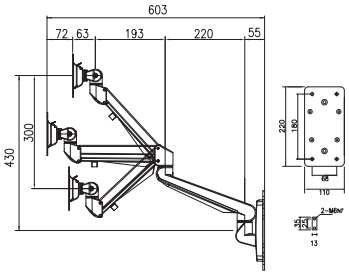

※モニター厚55mm以上の場合は耐荷重が減少する場合があります。
※写真中のアーム以外のモニター、その他機器は別売りです。
※PC-450、PC-06C取付用のナット、ビスは添付しております。
※PC-001、PC-002取付用のナットは添付しておりませんので別途HNTAP6-6をお買い求めください。

水平多関節アーム

LA-55-4Q-WH-FF **¥66,000**（税抜） JAN：4582158136214 耐荷重 ~8Kg

LA-55-5Q-WH-FF **¥67,000**（税抜） JAN：4582158135736 耐荷重 ~8Kg

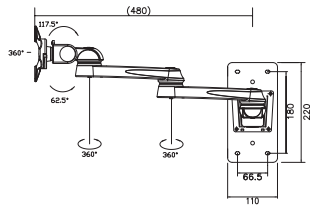

LA-55-4Q-WH-FF

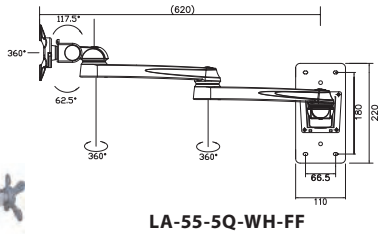

LA-55-5Q-WH-FF

カート支柱水平アーム

水平多関節アーム※1

HM-P521-FF

¥140,000（税抜）

JAN：4582158136122

■仕様
耐荷重：~8kg※2
既存のモニターアーム用支柱と固定金具が必要となります。

※1　アームのみ販売となります。アーム用支柱は標準装備のものが必要となります。
※2　耐荷重は目安となります。耐荷重範囲内であってもモニター形状や重量により設置できない場合がございます。

10.1インチモニター
LCD1015
■入力端子
・DVI-D・HDMI・VGA・ビデオ
価格：オープン

専用ウェイト（1 Kg）
OP-030W
価格：8,000円（税抜）

バネ付きナット（PC-001、PC-002用）
HNTAP6-6
価格：1,000円（税抜）

別売

商品の外観および仕様は、改良などのため予告なく変更することがあります。予めご了承ください。