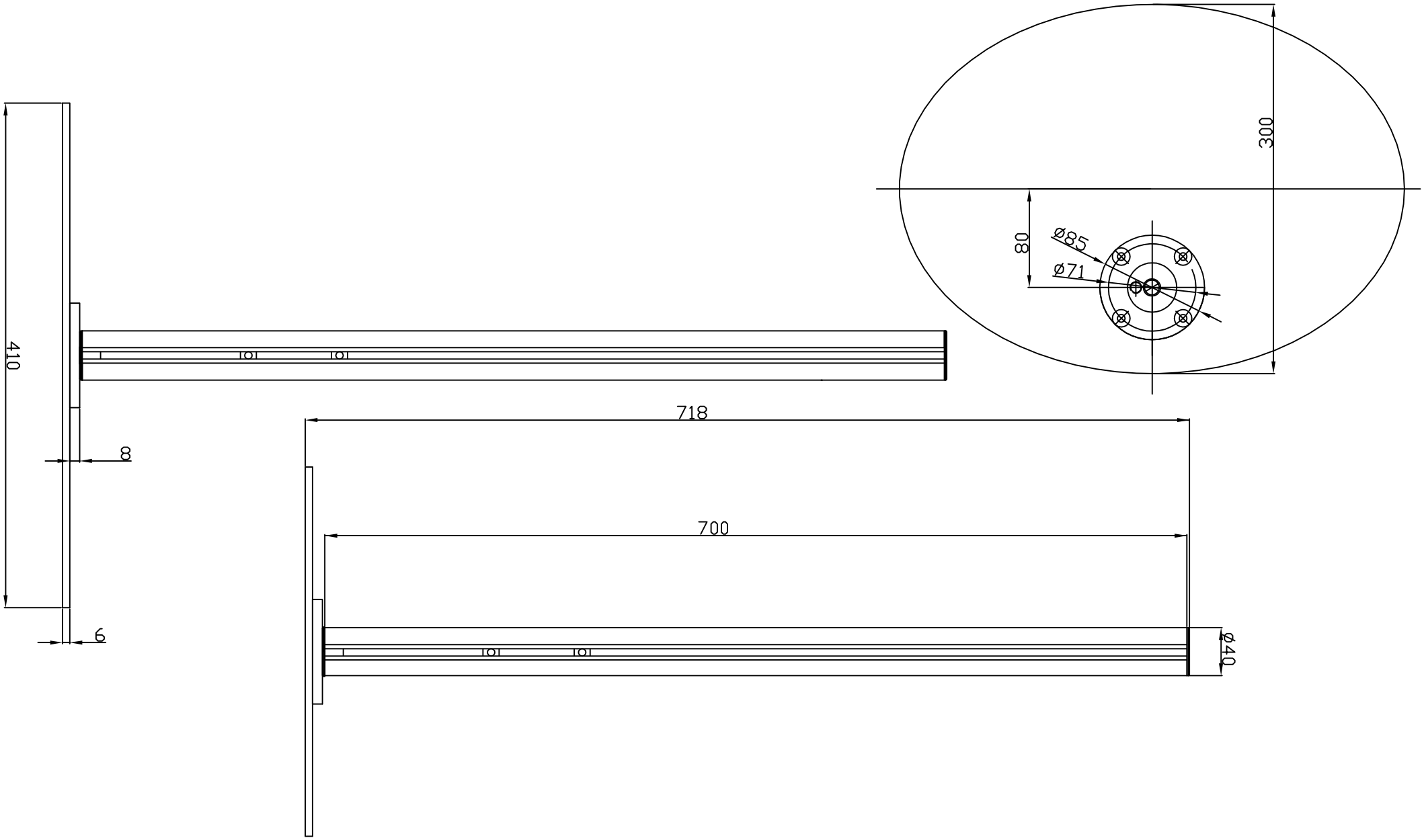

シリーズ	支柱スタンド	色調	シルバー	商品名	PA－113
材質	アルミニウム合金	関節	－	単位	m/m
設置方法	デスクトップタイプ	重量	6.1Kg	日付	2008．5．1
耐荷重	～30Kg	備考	専用小型アーム、キーボード用アーム等取付可能。	MODERNSOLID	